Operación y Control de Máquinas de Inyección

Conalep San José Iturbide

Simulador de Circuitos Digitales

Realiza el siguiente circuito de manera física , y construye su tabla de verdad

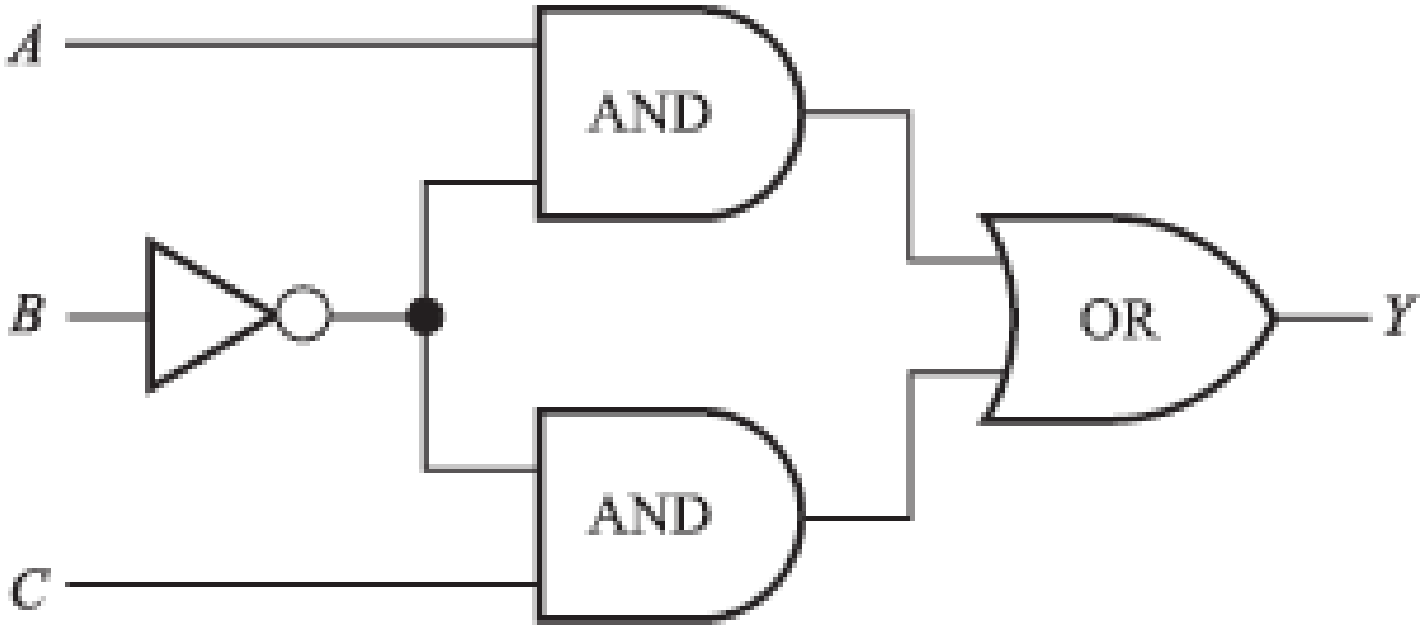

Simulador de Circuitos Digitales

Realiza el siguiente circuito de manera física , y construye su tabla de verdad

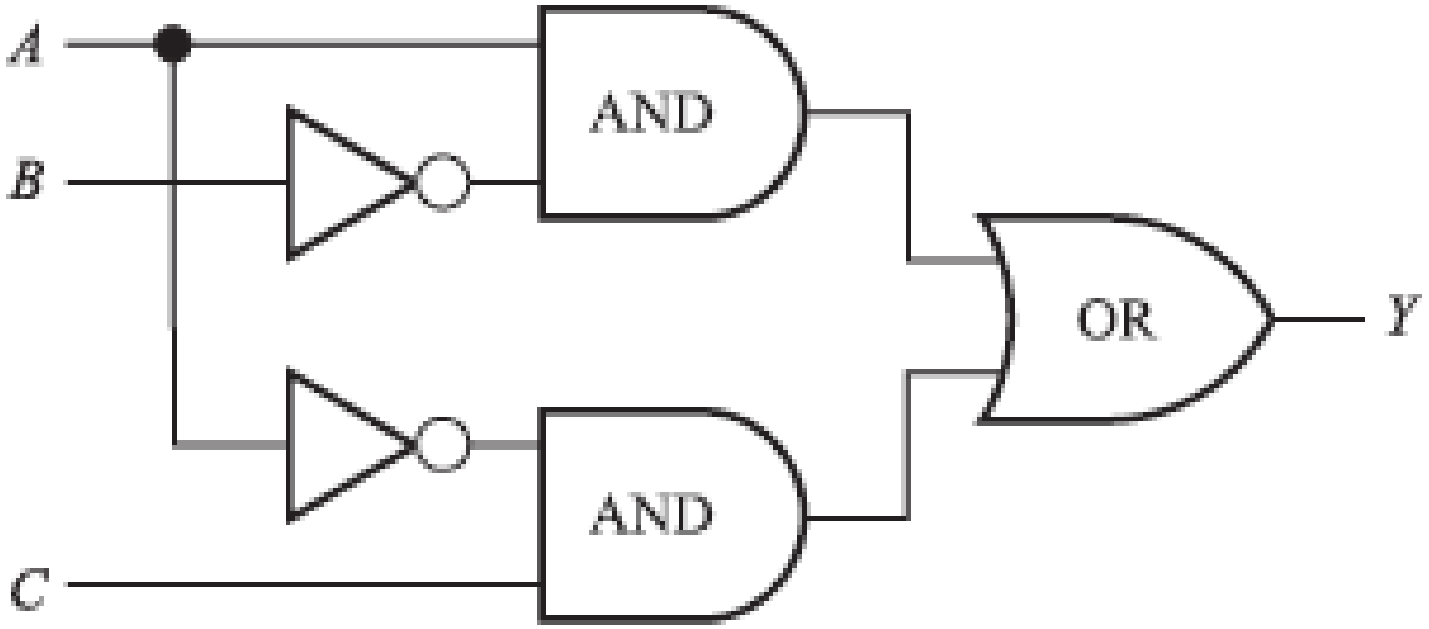

Simulador de Circuitos Digitales
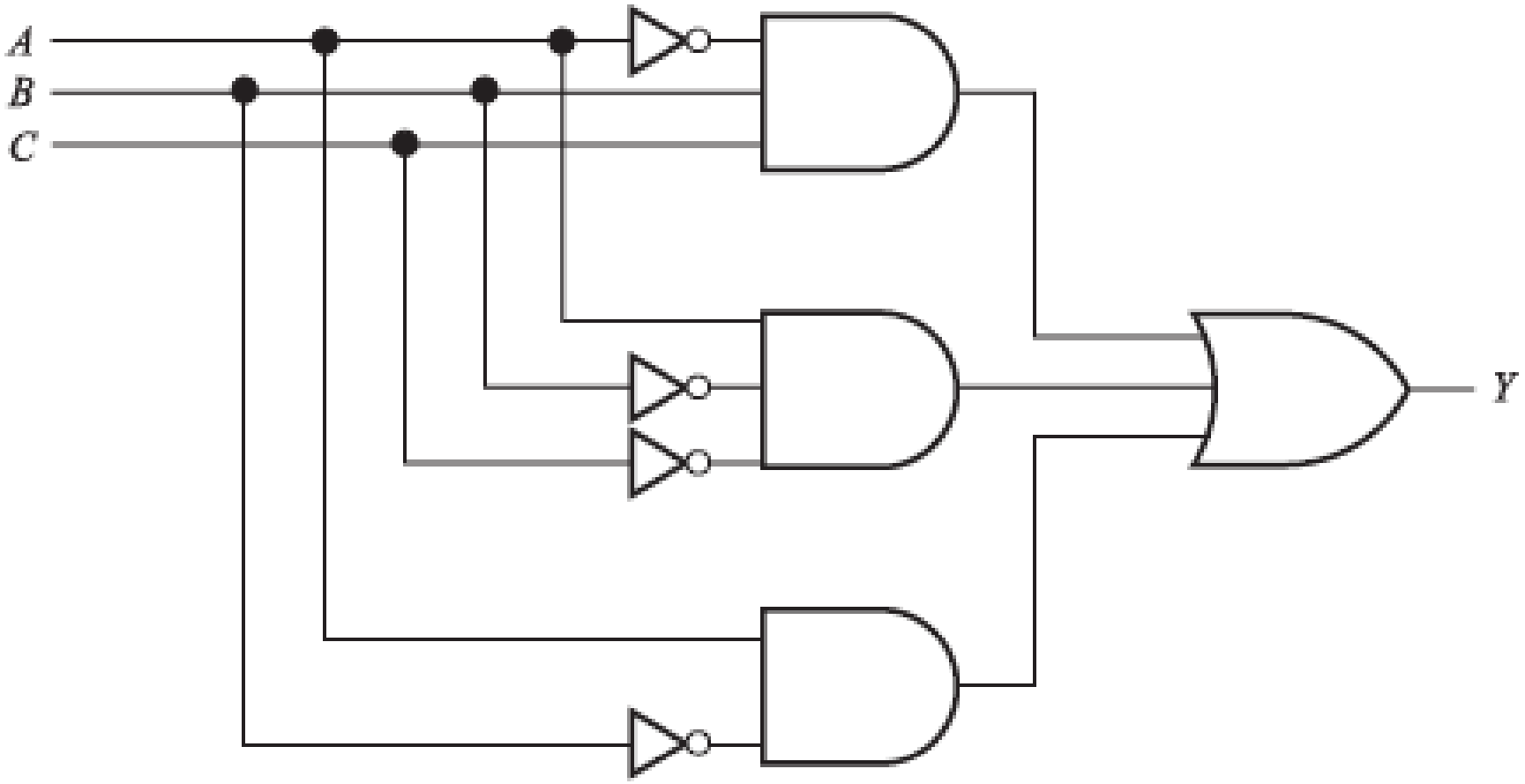
Realiza el siguiente circuito de manera física , y construye su tabla de verdad